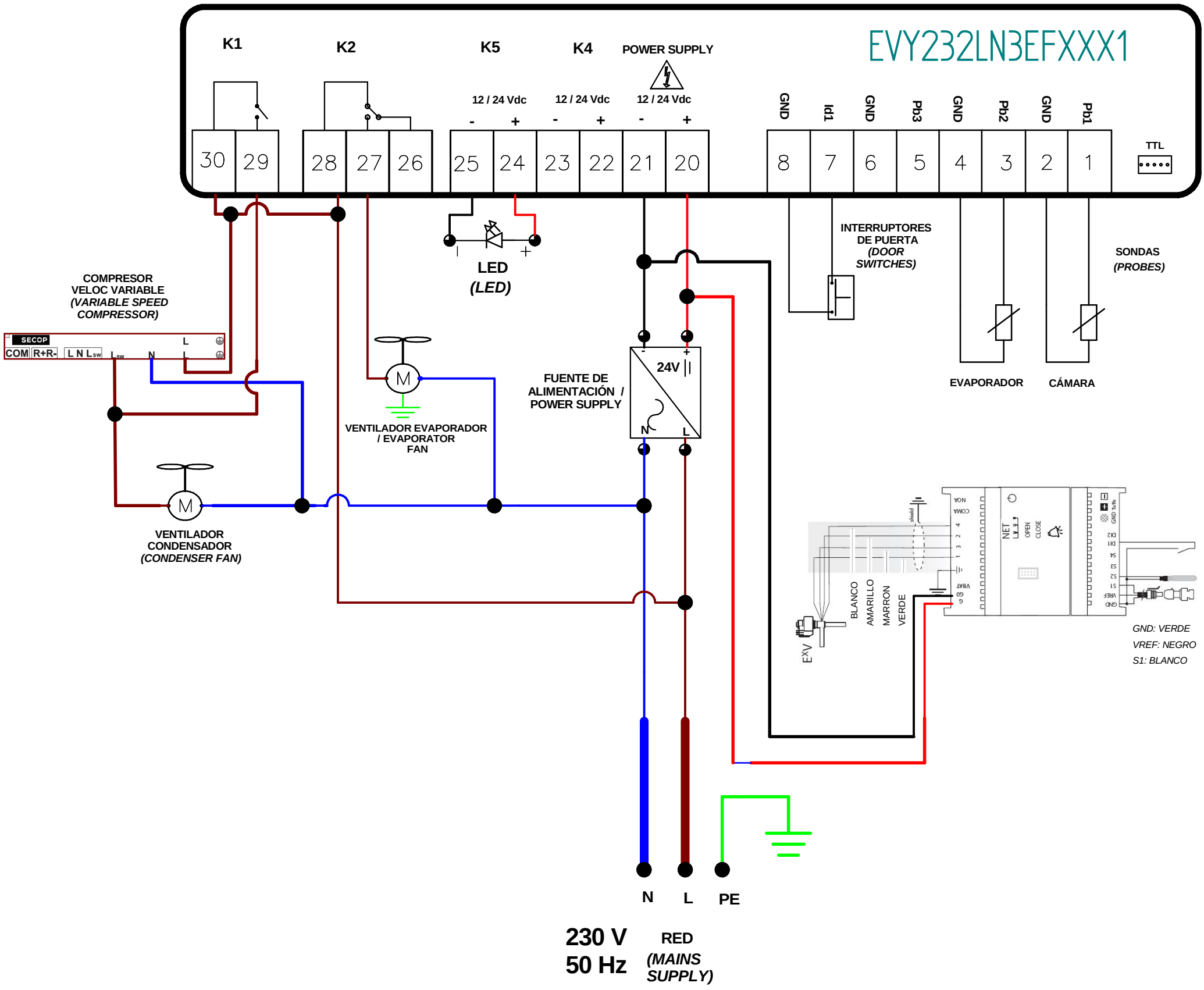

Dibujado: RGOMEZ	Tipo de plano:	Infrico	
Comprobado: JCHICANO	Eléctrico		
N. Documento EDARM0A11720	Fecha: 22/04/25	Rev: 0	Titulo: ESQUEMA ELÉCTRICO AGB701A+ 230 V 50 HZ
Motivo cambio			
Observaciones			Escala: S/E — Cotas sin tolerancia: DIN 7168 – Grado: Grueso
			A4 — EDARM0A11720 — Hoja 1 de 1