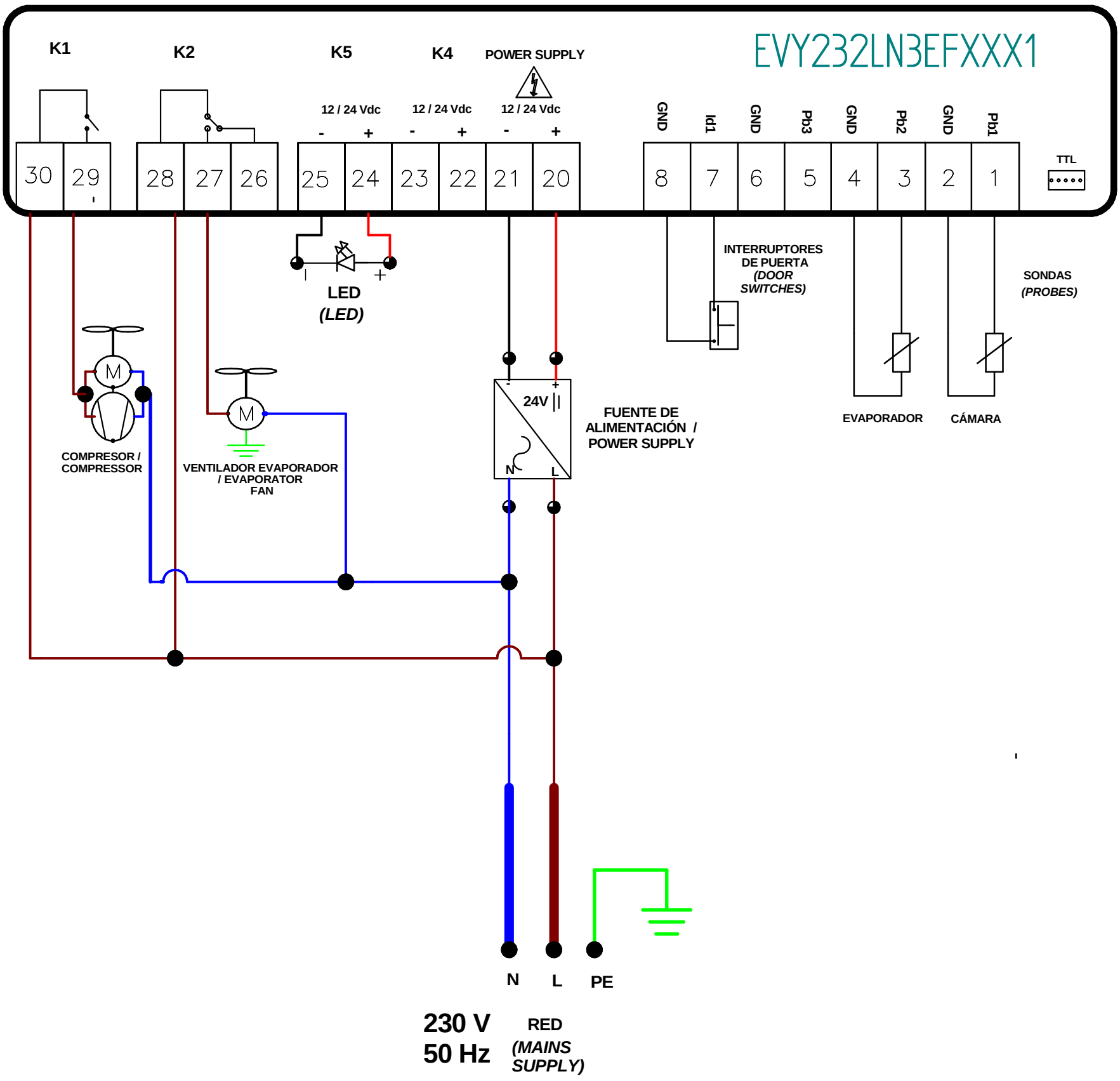

Dibujado: RGOMEZ	Tipo de plano:	Infrico	
Comprobado: JCHICANO	Eléctrico		
N. Documento EDARM0A11630	Fecha: 22/04/25	Rev: 0	Titulo: ARMARIO REFRIGERACIÓN 2024 EVCO 3 RELÉS CON ILUMINACIÓN 230V 50HZ
Motivo cambio			
Observaciones			Escala: S/E — Cotas sin tolerancia: DIN 7168 – Grado: Grueso
			A4 — EDARM0A11630 — Hoja 1 de 1