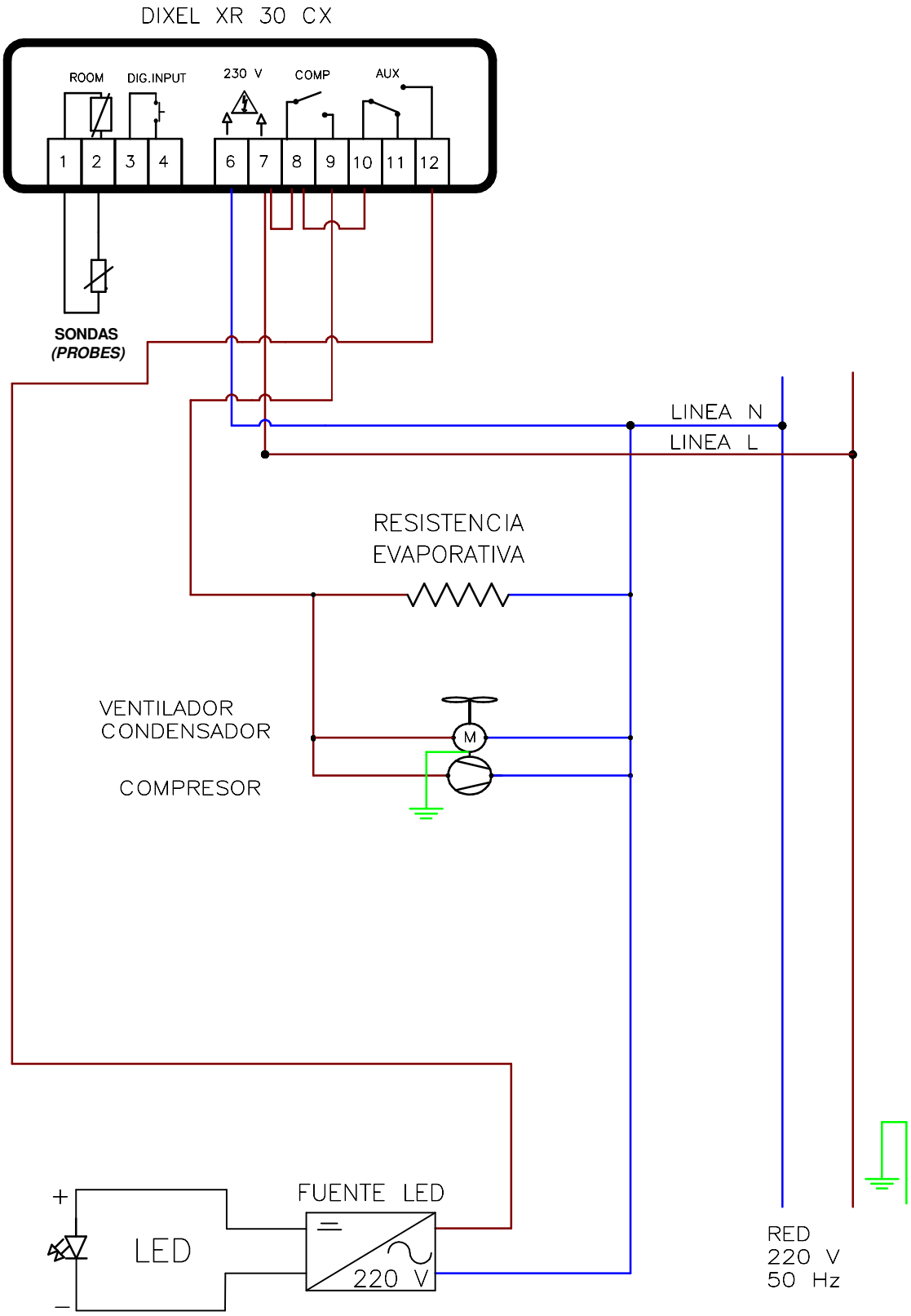

Dibujado: JGUILLAUME		Comprobado: JGUILLAUME		infrico	
N. Documento	902E016	Fecha: 31/05/19	Rev: 0	Titulo: ESQ. ELEC. VMS XR30CX	
Motivo cambio					
Material				Escala:	Cotas sin tolerancia: DIN 7168 – Grado: Grueso
Medidas		Espesor:		A4	902E016.dft	Hoja 1 de 1